OEM Finland Oy | Puh: 0207 499 499 | info@oem.fi | www.oem.fi
PL 9, 20101 TURKU

HAMMASHIHNAPYÖRÄ L

0035L050
Hammashihnapyörä L-profiili

- Vakiona esiporattu tai kartioholkille
- Asiakaskohtaiset ratkaisut piirustusten mukaan

TUOTEKUVAUS

Hammashihnapyörä L hihnalle

TEKNISET TIEDOT

d	11 mm
De	105,35 mm
Df	112 mm
Dm	70 mm
Dp	106,12 mm
F	19 mm
Hammasluku z	35 kpl
Hihnalle	L
L	32 mm
Malli	6F
Paino	1,62 kg

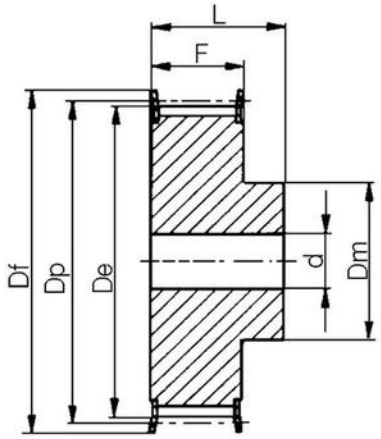

6F

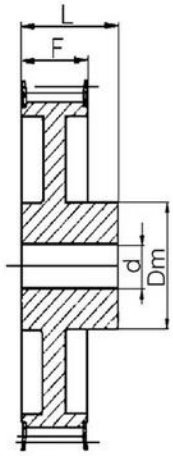

6WF

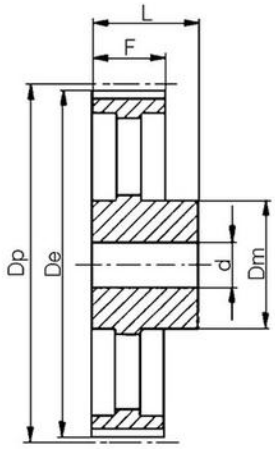

6A

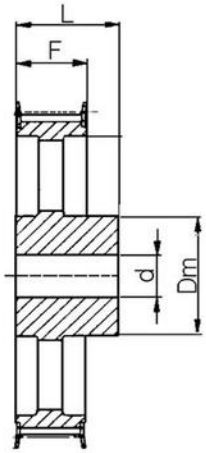

6AF

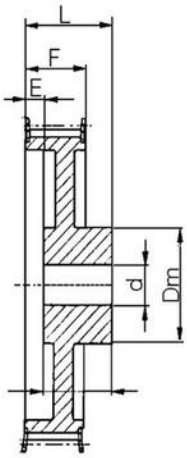

6CWF